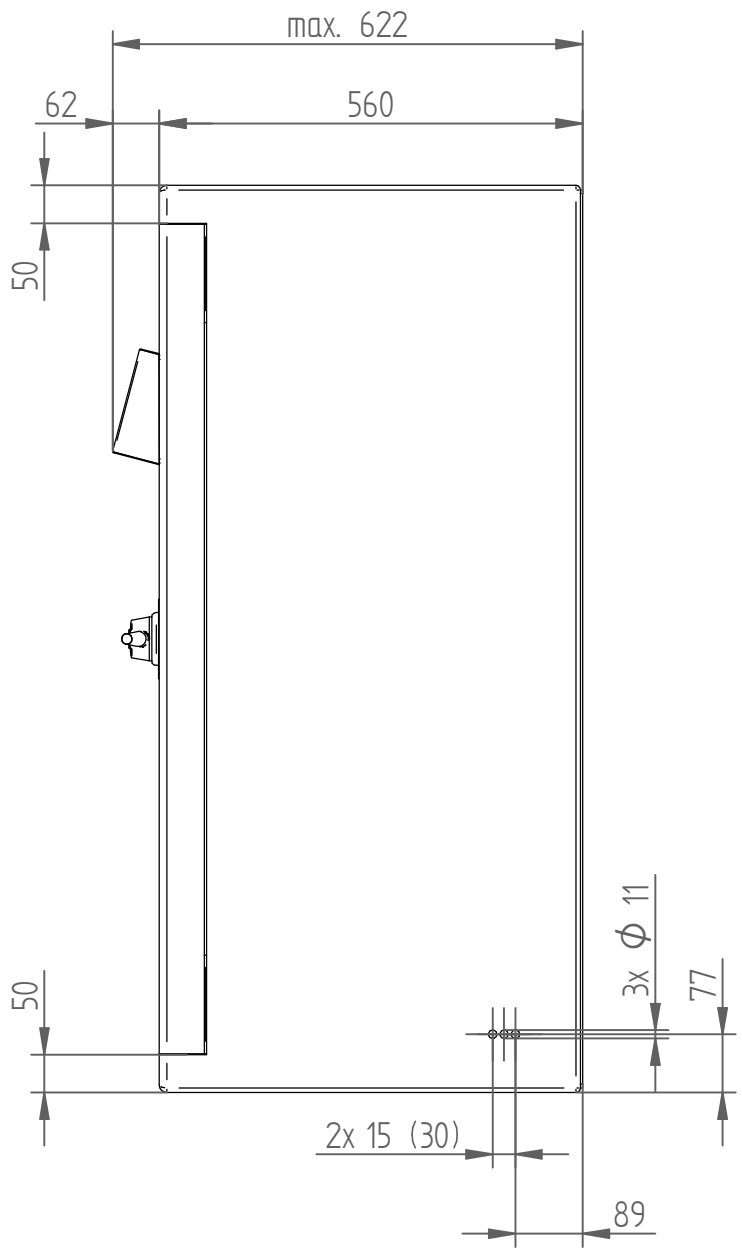

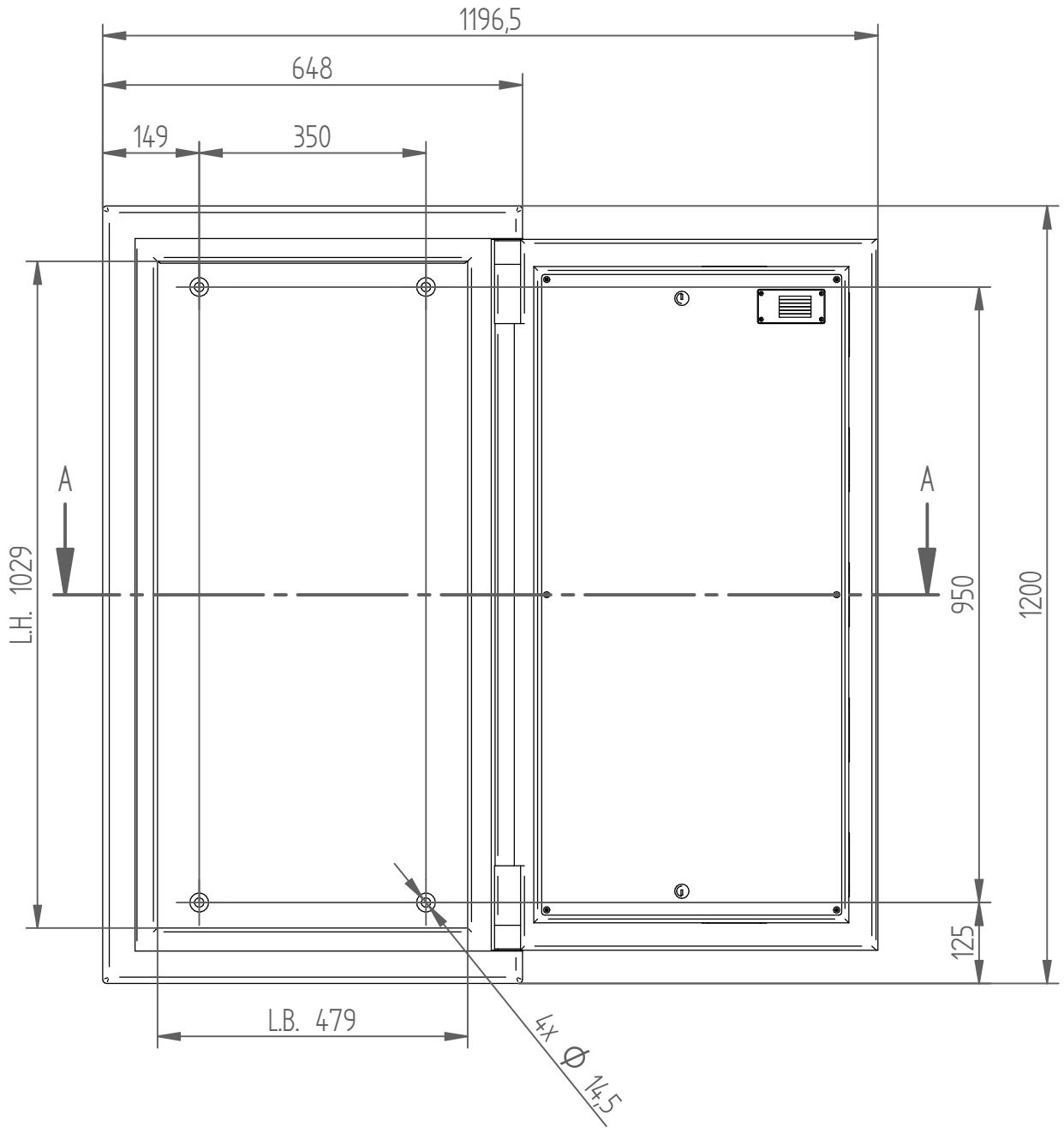

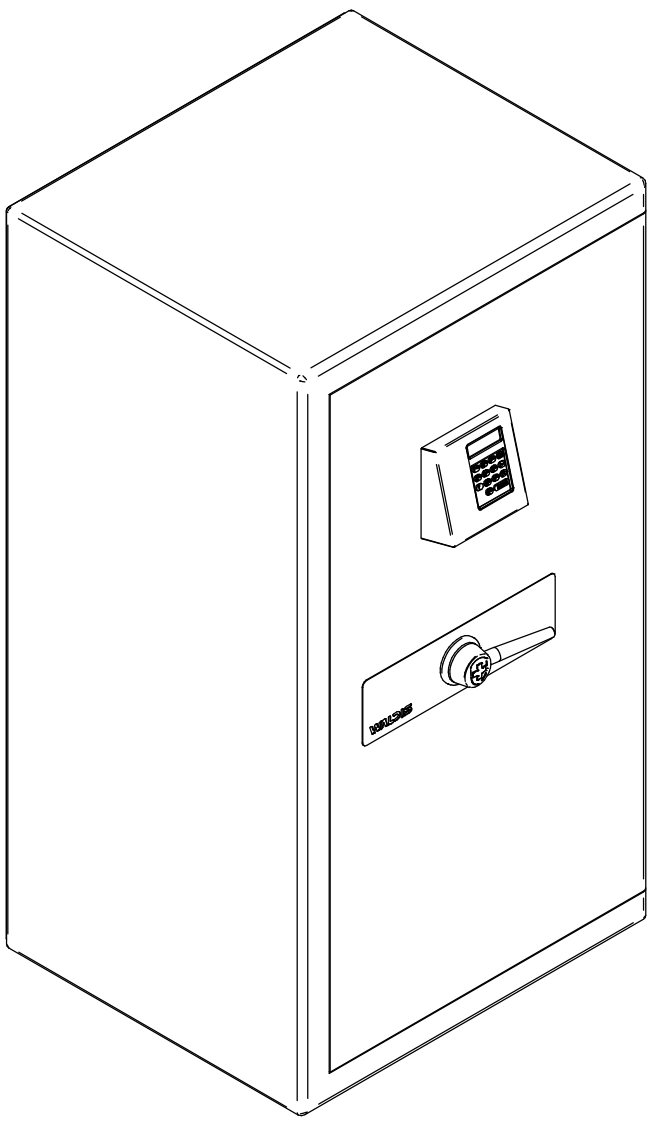

Schnitt A–A

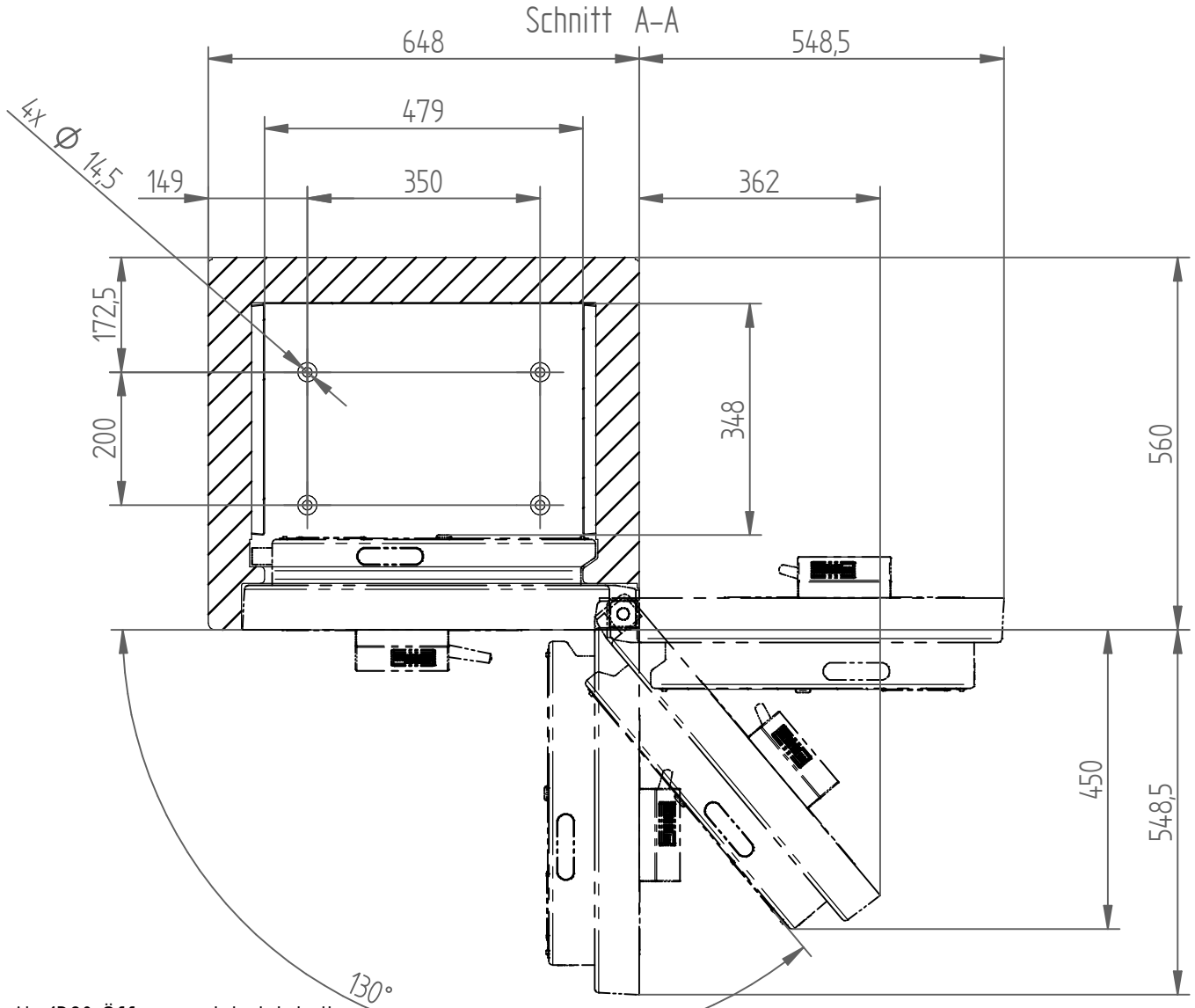

Ab 130° Öffnungswinkel ist die volle Innenbreite zugänglich

Spezifikationen	
Aussenmasse (HxBxT)	1200 x 648 x 560 mm
Innenmasse (hxbxt)	1029 x 479 x 348 mm
Inhalt	ca. 171 Liter
Gewicht Türe	ca. 200 kg
Gewicht Gehäuse	ca. 585 kg
Gewicht Total	ca. 785 kg

Massstab: 1:10

	Name	Datum
Gezeichnet	mho	17.04.2023
Geprüft	ram	17.04.2023

Das Urheberrecht an diesen Zeichnungen und allen Beilagen, die dem Empfänger persönlich anvertraut sind, verbleibt jederzeit unserer Firma. Ohne unsere schriftliche Genehmigung dürfen sie nicht kopiert oder vervielfältigt, auch niemals dritten Personen mitgeteilt oder zugänglich gemacht werden.

WALDIS TRESORE
CH-8153 Rümlang

WALDIS Premium 1200

Zeichnungs-Nr.: 100.0261
Revision: B
Gewicht: 785.000 kg

A3